INSTRUKCJA SKRÓCONA

FALOWNIKI FA-3X

Szczegółowa instrukcja do pobrania na stronie
fa.fif.com.pl

Sprawdzenie po rozpakowaniu

Przed zainstalowaniem i uruchomieniem urządzenia należy:

1. Sprawdzić czy podczas transportu urządzenie nie uległo uszkodzeniu
2. Na podstawie tabliczki znamionowej znajdującej się na urządzeniu należy sprawdzić czy otrzymany produkt jest zgodny z zamówieniem.

W przypadku wystąpienia uszkodzeń, braków lub rozbieżności prosimy o niezwłoczny kontakt z dostawcą.

Tabliczka znamionowa

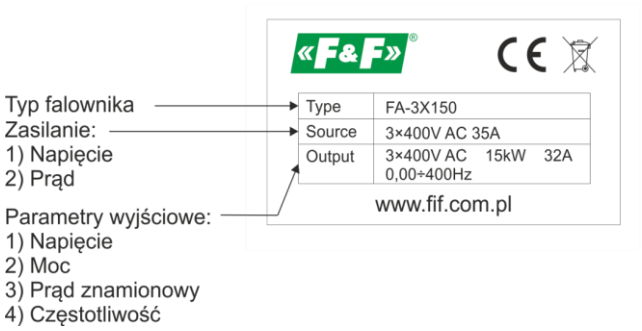

Tablica typów

Typ falownika	Napięcie wejściowe	Prąd wejściowy	Napięcie wyjściowe	Prąd wyjściowy	Maksymalna moc silnika	Długość L	Szerokość W	Wysokość H
	V	A	V	A	kW	mm	mm	mm
FA-3X110	3x400V	26A	3x400V	25A	11 kW	360	220	210
FA-3X150	3x400V	35A	3x400V	32A	15 kW	360	220	210
FA-3X220	3x400V	47A	3x400V	45A	22 kW	435	225	242

Dobierając typ falownika do silnika należy w pierwszej kolejności opierać się na znamionowym i rzeczywistym prądzie silnika, a w dalszej kolejności na mocy silnika.

Środki bezpieczeństwa

Przed rozpoczęciem instalacji urządzenia należy bezwzględnie zapoznać się z instrukcją obsługi i stosować się do zawartych w niej zaleceń.

Instalacja, uruchomienie i konfiguracja urządzenia powinna być dokonana przez wykwalifikowany i uprawniony personel. Należy wziąć przy tym pod uwagę wszystkie dostępne wymogi ochrony.

Schemat podłączenia

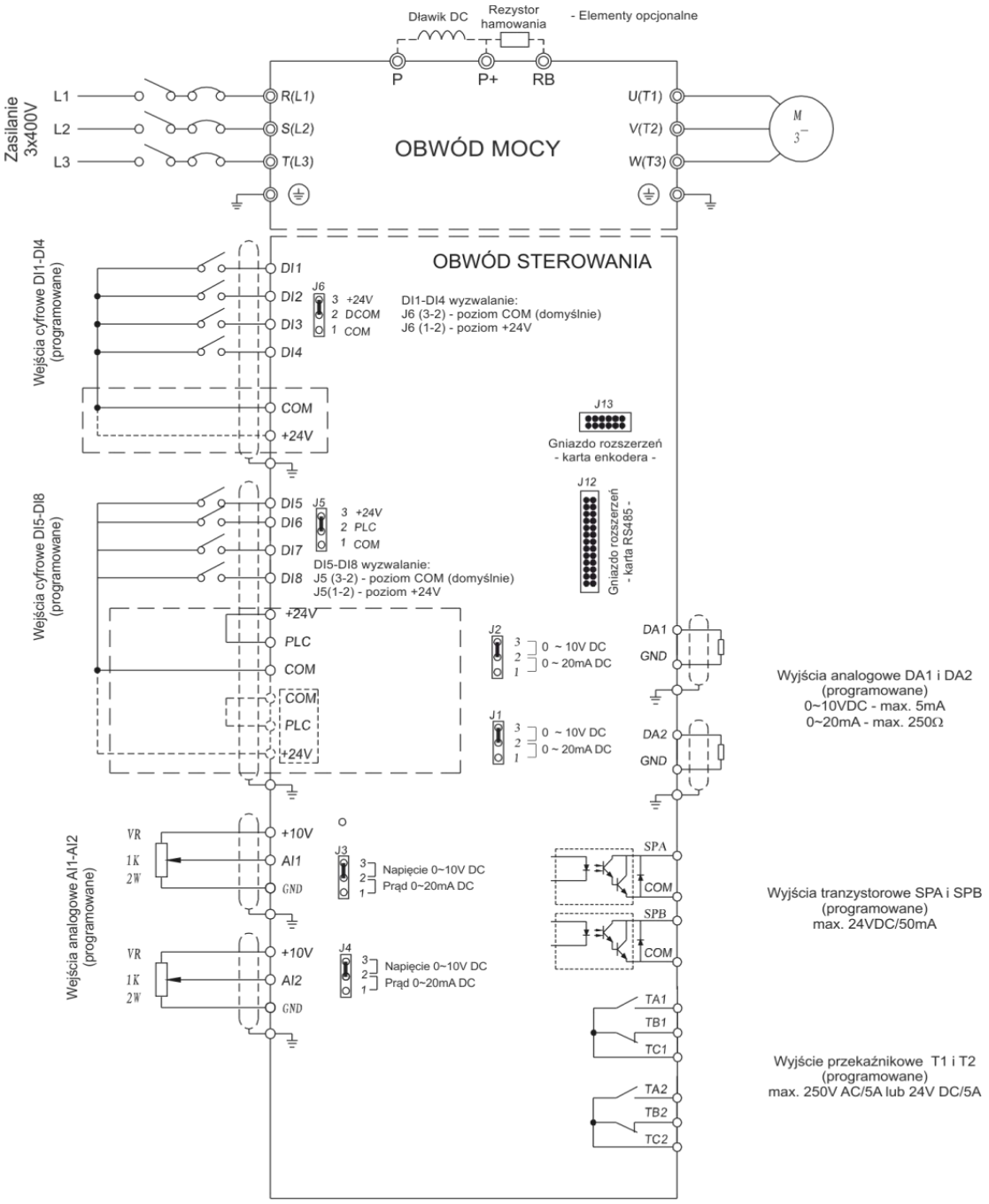

Gwarancja

1. Urządzenie objęte jest 24-miesięczną gwarancją. Okres gwarancji liczony jest od momentu zakupienia urządzenia.
2. Gwarancja ważna jest wyłącznie z dowodem zakupu.
3. Zgłoszenie reklamacyjne należy dokonać w punkcie zakupu lub bezpośrednio u producenta.